BESTELFORMULIER BLISS - INVIA WASTAFEL MET DUBBELE BINNENBAK

Bedrijfsnaam:.....
Contactpersoon:.....
Uw order/project nr/ref:.....

Voor akkoord: Datum:
Handtekening klant .....

☐ Badmeubel vrijhangend ☐ Badmeubel in een nis (exacte nis maat.....) ☐ Badmeubel in een hoekopstelling

Plaatsing wastafel:
☐ MODEL A
Zonder skirts op onderkasten

☐ MODEL B
Met skirts op onderkasten
Skirthoogte: standaard 100 mm

☐ MODEL C
Met skirts vrijhangend (incl. ophangbeugels)
Skirthoogte: standaard 130 mm zodat de onderzijde van de wastafel niet zichtbaar is.

Geïntegreerde wastafel INVIA

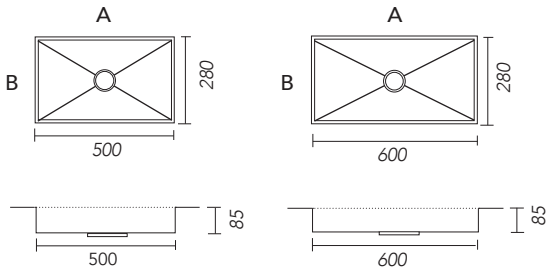

☐ 500 x 280 x 85 mm ☐ 600 x 280 x 85 mm

A B
☐ Vrije maat: ..... x ..... x 85 mm op aanvraag

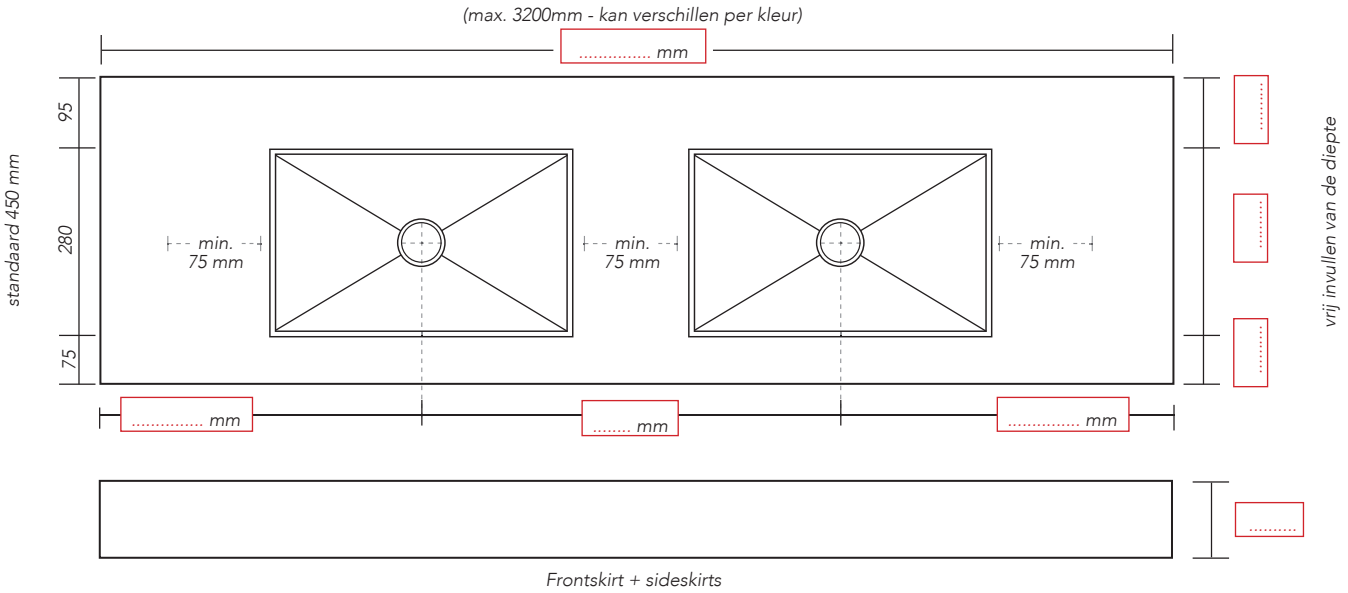

Kraangat(en): ☐ Nee ☐ Ja (recht in lijn met afvoer) ☐ Anders (op tekening aangeven)

Optie: ☐ Inmeten door monteur Sanibell
☐ Montage door monteur Sanibell

Lees voor het aanvinken van bovenstaande opties de montage en inmeet voorwaarden goed door.

Naam particulier:.....
Adres:.....
Woonplaats:.....
Mobiele tel.nummer:.....

LET OP: Levertijd gaat in na definitieve orderbevestiging incl. compleet ingevulde bestelformulier.